Rental Nagahama RN

高所作業機械

自走式高所作業車ホイールブームタイプ

ホイール、ブームタイプ12M～25M

造船所や工場などの走行条件の良い現場に

商品名	ブームリフトホイール12m	ブームリフトホイール18m	ブームリフトホイール21m	ブームリフトホイール21m	ブームリフトホイール25m
メーカー	アイチ	アイチ	アイチ	アイチ	アイチ
型　式	SP-12A	SP-181	SP-21A	SP-210	SP-251
最大地上高 (m)	12.0	18.0	21.0	21.0	25.0
積載荷重 (kg)	250	250	250	200	250
最大作業半径 (m)	10.1	16.0	19.7	19.0	14.8～19.5
内側寸法(幅×奥行×高さ) (m)	1.3×0.75×1.0	1.5×0.9×1.0	0.75×1.5×1.0	1.5×0.9×1.0	1.5×0.9×1.0
首振角度 (度)	左90～右90	左45～右45	左90～右90	左45～右45	左80～右80
車両重量 (kg)	7,930	11,800	14,300	14,000	17,100

車両寸法図

【SP-12A】

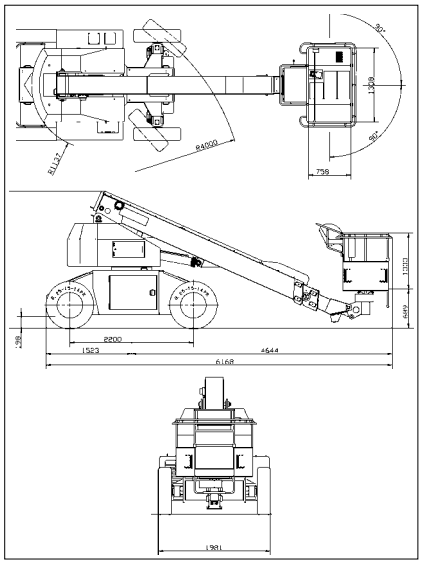

【SP-181】

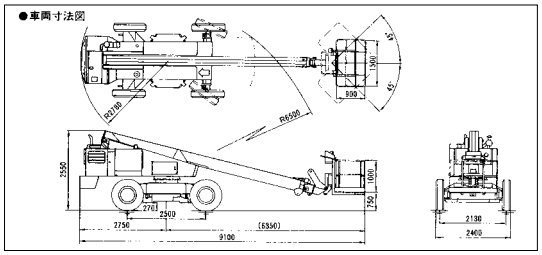

【SP-21A】

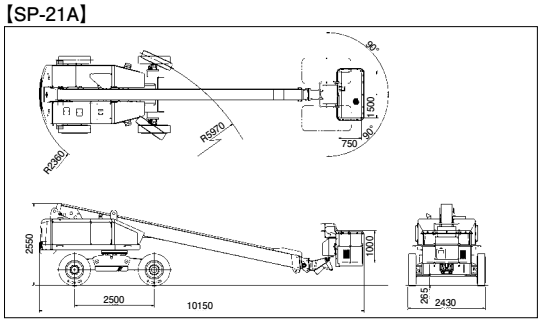

【SP-210】

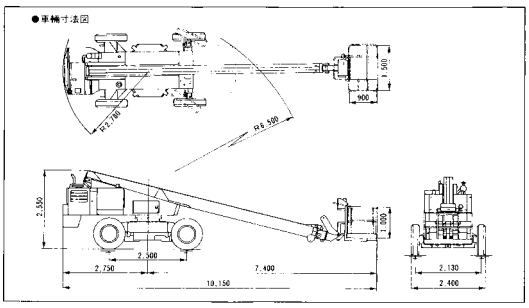

【SP-251】

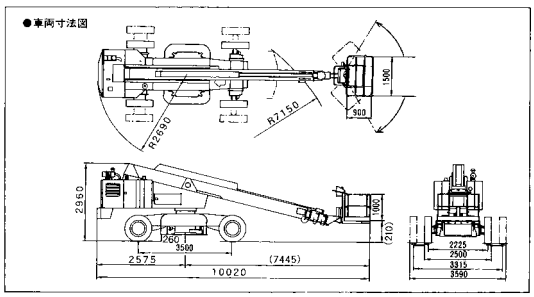

作業範囲図

【SP-12A】

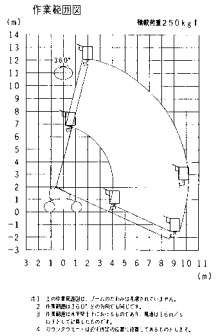

【SP-181】

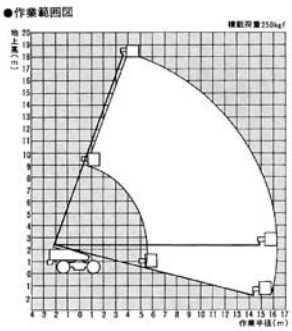

【SP-21A】

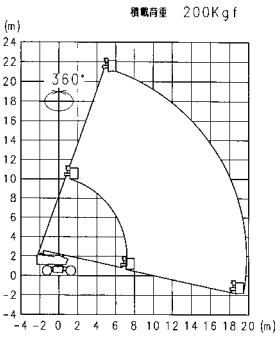

【SP-210】

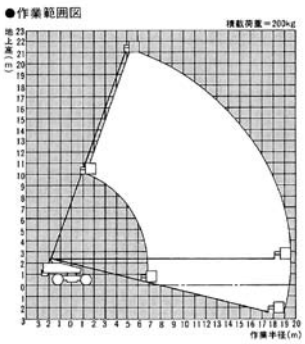

【SP-251】

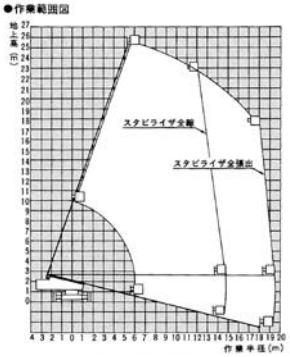

弊社カタログのご利用にあたっては「本サイト利用上のご注意」「カタログご使用の注意」をご一読、ご了承の上、ご利用下さい。